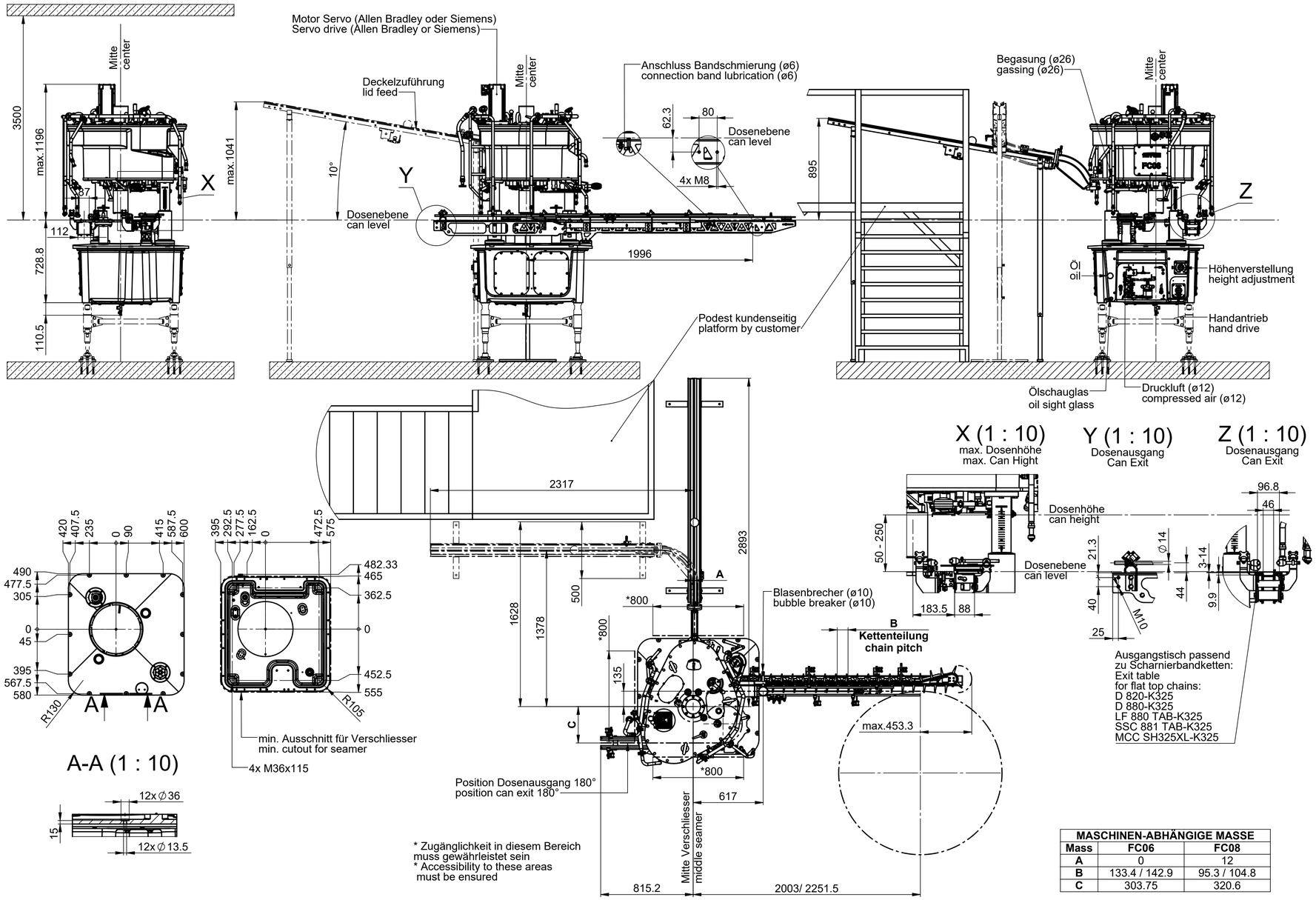

MASCHINEN-ABHÄNGIGE MASSE		
Mass	FC06	FC08
A	0	12
B	133.4 / 142.9	95.3 / 104.8
C	303.75	320.6

* Zugänglichkeit in diesem Bereich muss gewährleistet sein
* Accessibility to these areas must be ensured

Option
Deckelführung zu automatischen Deckelzuführung
Lid conveyor for automatic lid feecder

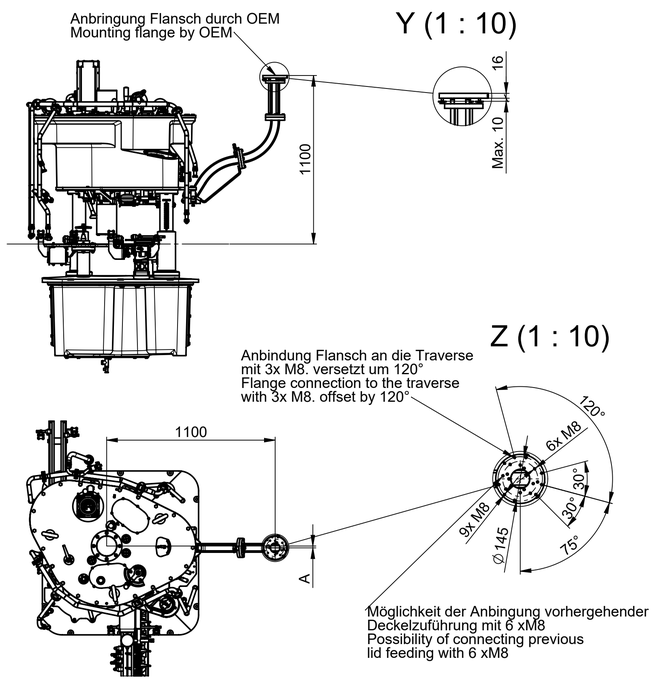

Einbausituation
N2-Dosierer
Installation location
N2-dosing

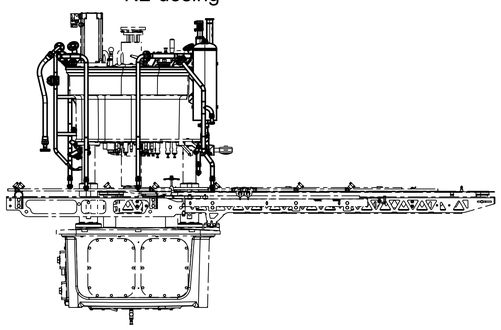

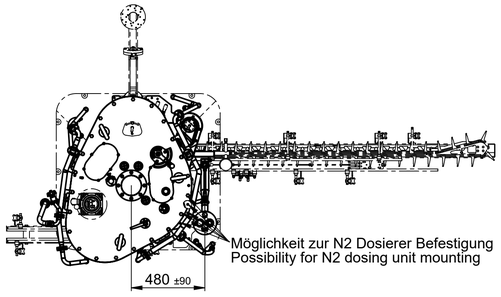

Option
Fussanbau
Base Plate

Standard Ausführung
Standard version

Verfügbare Bandhöhen
Available can level
BH1200 0/+50
BH1250 0/+50

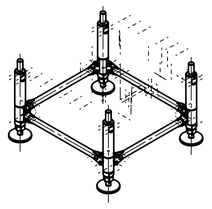

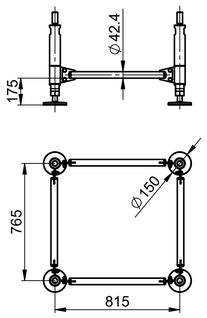

hgienische und erdbebensichere Ausführung. TM0065 beachten
hygienic and earthquake-proof design. Note TM0065

Verfügbare Bandhöhen
Available can infeed heights
BH1200 0/+50
BH1250 0/+50

Befestigung pro Fuss 3x mittels
ANKERSTANGE HIT-Z-R M12X155
fixed with 3x each feet
ANKERSTANGE HIT-Z-R M12X155

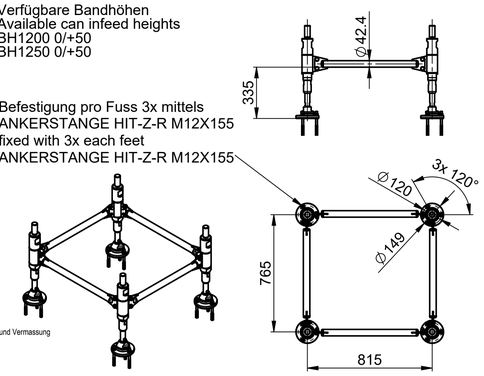

Option
Waschvorrichtung
cleaning unit

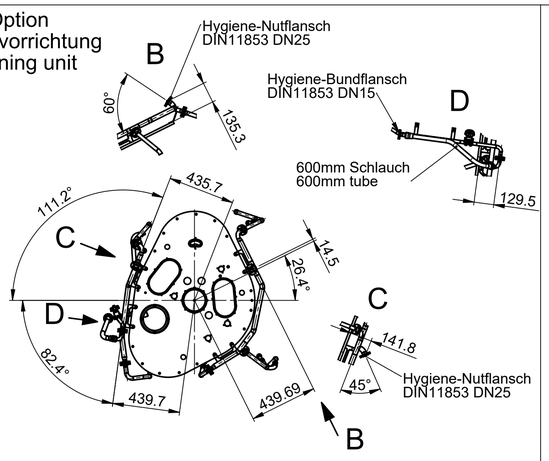

Option
Werkzeugwagen
Tooling tolley

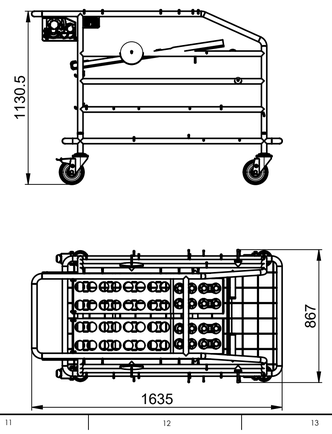

Änderungen vorbehalten!
subject to modification!

Allgemeintoleranzen ISO 2768-fH / General tolerances ISO 2768-fH			
1-30	± 0.1	400-1000	± 0.3
30-120	± 0.15	1000-2000	± 0.5
120-400	± 0.2		

Lineare Grössenmasse ISO 14405-1
Linear sizes ISO 14405-1

Tolerierung ISO 8015 / Toleranciing ISO 8015
Sammelangaben für alle Kanten ISO 13715
Collective indication for all edges ISO 13715
-0.2 / -0.4 +0.4

CONFIDENTIAL. Copyright© by Ferrum Packaging Ltd.. The content of this document is and remains the intellectual property of Ferrum Packaging Ltd. It is submitted to the recipient without granting any license. It shall not be copied, reproduced, or duplicated wholly or partly or made available to third parties without the previous permission of Ferrum Packaging Ltd.

A) Test für MLU
B) Detail Z neu mit Text und Vermassung

Stk. Pcs.	Bezeichnung Description	Dimensionen / Dimensions Zeichg.-Nr/Mod.-Nr / Draw.-No/Mod.-No	Pos.	Werkstoff Material	Gewicht Weight
					0 Kg

Änderungen : A) 19.02.2021 HEO
Revisions: B) 23.11.2021 LUG

Art.-Nr. / Item No: 633000

Ersatz für/Replacement for : SK-13218
Ersetzt durch/Replaced by :
Entstand aus/Developed from : SK-13218

Dosenverschliessautomat
Massbild/Layout*FC06-FC08

Masstab Scale	Gezeichnet Drawn	28.09.2020	MUT
1:20	Geprüft Checked	01.12.2021	HAG
	Normgeprüft Standard-tested		

Getränke / Beverage

Format: A1

FERRUM PACKAGING LTD.,
5503 SCHAFISHEIM, SWITZERLAND

- SK-13295

Index: B

Blatt-Nr./Sprache Sheet No/Lang.: 1