Option
Verschliesserabdeckung Standard
Seamer top cover

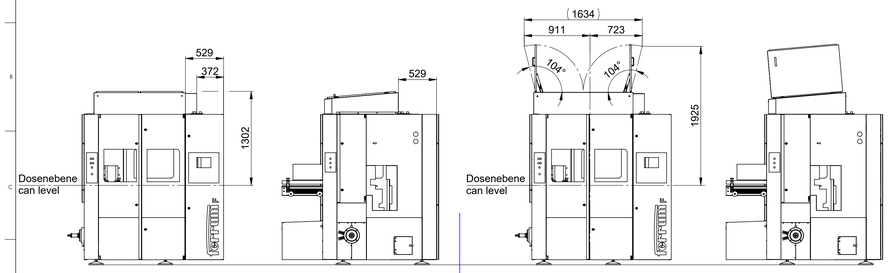

Option
Hygienepaket Unterteil
CO2 Absaugung mit hygienischem Syphon
Hygiene package lower part
CO2-exhaust with hygienic siphon

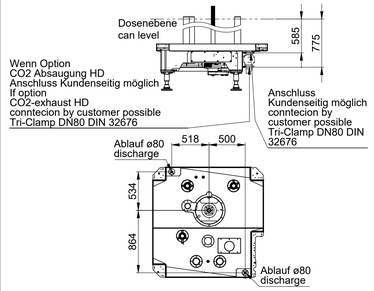

Option
Sicherheitsleiter
Safety ladder
(gez. Bandhöhe 1100)
(drawn can level 1100)

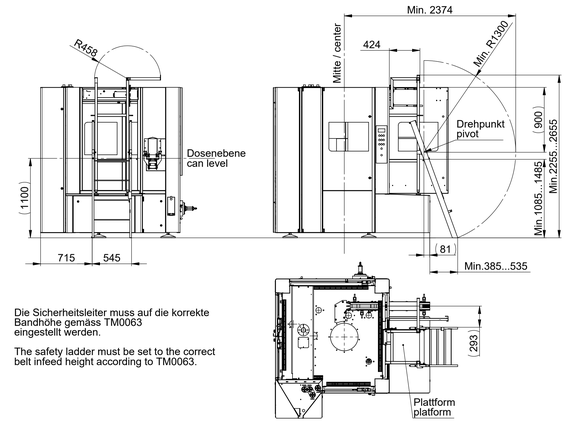

Die Sicherheitsleiter muss auf die korrekte Bandhöhe gemäss TM0063 eingestellt werden.

The safety ladder must be set to the correct belt infeed height according to TM0063.

Option
Verlängertes Deckelmagazin
End chute

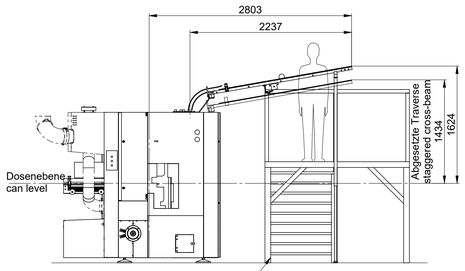

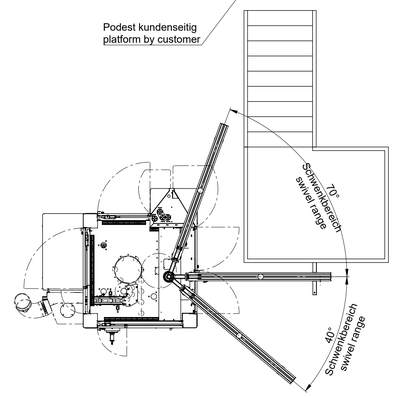

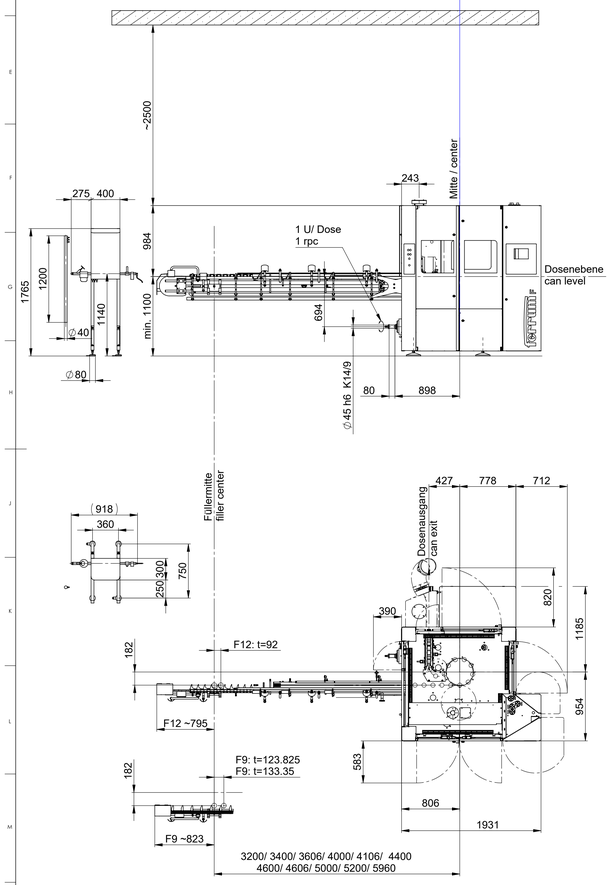

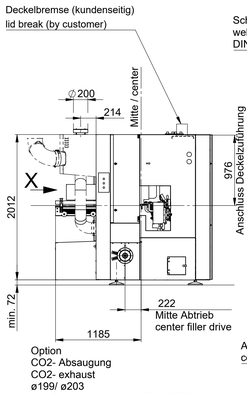

Option
CO2- Absaugung
CO2- exhaust
ø199/ ø203
Abluftvolumenstrom bei 50Hz 950Nm3/h, bei 60Hz 1'100 m3/h
Exhaust air flow rate at 50Hz 950Nm3/h, at 60Hz 1'100 m3/h
Max. verfügbare externe Pressung 240 Pa
Max. available static pressure 240 Pa
Max. axiale Belastung 20N
Max. Axial load 20N

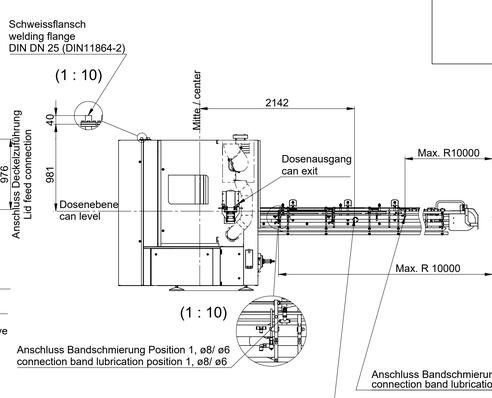

Option
Reinigungsanschluss für Dosenrutschenreinigung
Flansch DIN DN25 (DIN 11864-2)
Adapter for cleaning to clean can slide
Flange DIN DN 25 (DIN 11864-2)

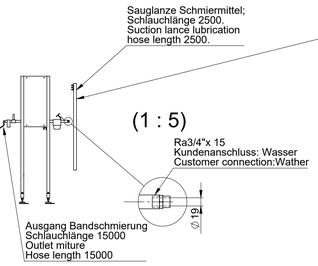

Option
Bandschmierung
Belt lubrication

Montageort: Abstand zum Boden ca. 1m, waagrecht und senkrecht austariert.
Max. 15m Distanz zum Anschlusspunkt ca. 10m Radius um den Anschlusspunkt.
Installation location: Distance to the floor approx. 1m, horizontally and vertically balanced.
Max. 15m distance to the connection point approx. 10m radius around the connection point.

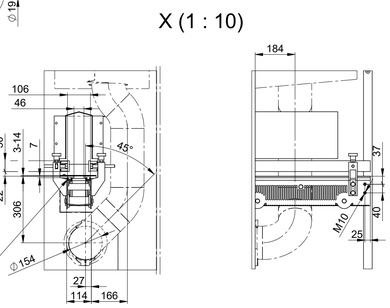

Ausgangstisch passend
zu Scharnierbandketten:
Exit table
for flat top chains:
D 820-K325
D 880-K325
LF 880 TAB-K325
SSC 881 TAB-K325
MCC SH325XL-K325

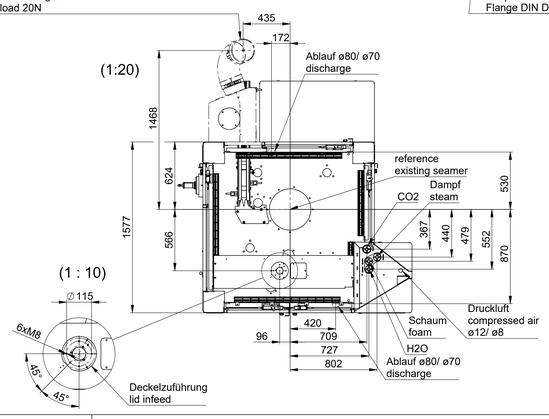

Option
Verschliesserabdeckung FFU
Seamer top cover FFU

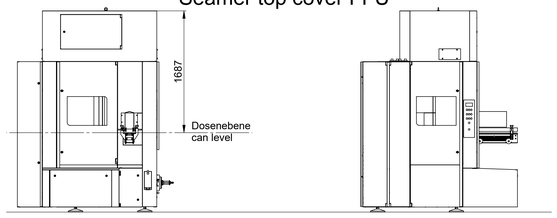

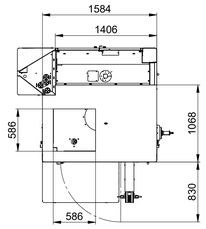

Montagehilfe für sicheren Werkzeugwechsel
Assembly help for safe tool change
B-B (1 : 20)

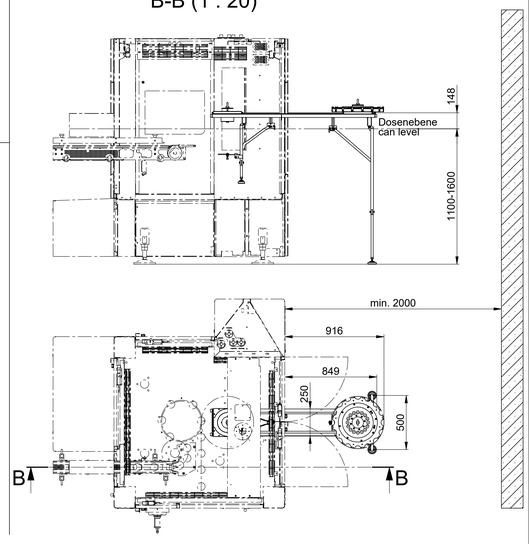

Maschinenfuss Position
Machine foot position
(Ansicht von oben)
(View from above)

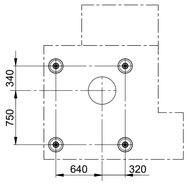

Option
Hubwagen
Lifting trolley

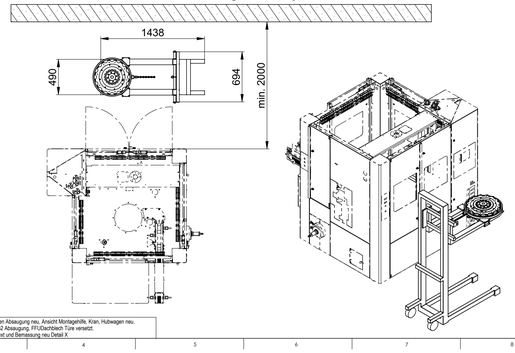

Option
Werkzeugwagen
Tooling trolley

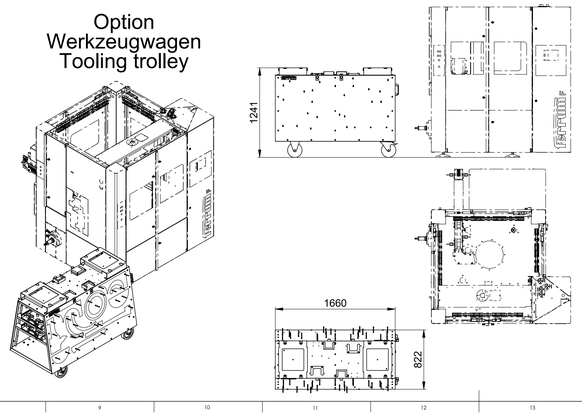

Option
Werkstattkran max. 1000kg
Workshop crane max. 1000kg

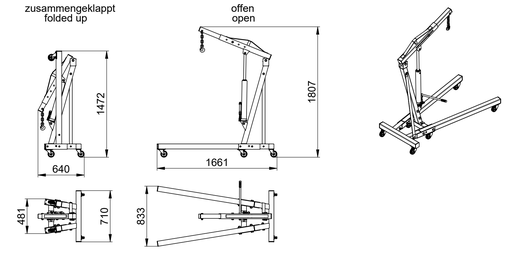

Änderungen vorbehalten!
subject to change without notice!

Das Urheberrecht an dieser Zeichnung und allen Beilagen verbleiben jederzeit der Firma Ferrum AG. Ohne unsere schriftliche Genehmigung dürfen sie nicht kopiert oder verwendet, auch nicht Dritten Personen mitgeteilt oder zugänglich gemacht werden.

A): Belastungsangaben Absaugung neu, Ansicht Montagehilfe, Kran, Hubwagen neu.
B): Neu Kamin bei Co2 Absaugung, FFUDachblech Türe versetzt.
C): Dosenausgang Text und Bemassung neu Detail X

Änderungen:	A): 20.04.2020 LUG B): 16.06.2021 LUG C): 15.11.2021 LUG	Art.-Nr.	Ersatz für SK-13140 Ersetzt durch Entstand aus SK-13140
Dosenverschliessautomat Massbild/Layout*F9-F12-1		Massstab 1:30	Gezeichnet 06.11.2019 LUG Geprüft 05.01.2023 LUG Normgeprüft
Getränke / Beverage		0-SK-13258 C 1	

FERRUM AG, CH-5102 RUPPERSWIL