Option
Verschliesserabdeckung Standard
Seamer top cover

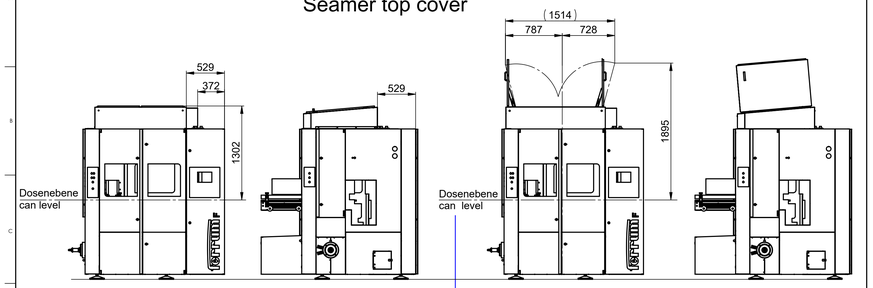

Option
Hygienepaket Unterteil
CO2 Absaugung mit hygienischem Syphon
Hygiene package lower part
CO2-exhaust with hygienic siphon

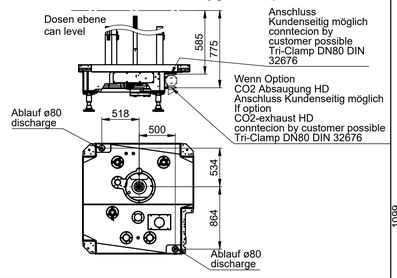

Option
Sicherheitsleiter
Safety ladder
(gez. Bandhöhe 1100)
(draw can level 1100)

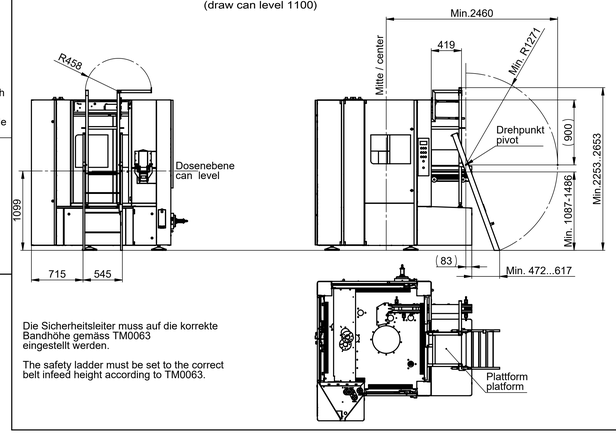

Die Sicherheitsleiter muss auf die korrekte Bandhöhe gemäss TM0063 eingestellt werden.

The safety ladder must be set to the correct belt infeed height according to TM0063.

Option
Verschliesserabdeckung FFU
Seamer top cover FFU

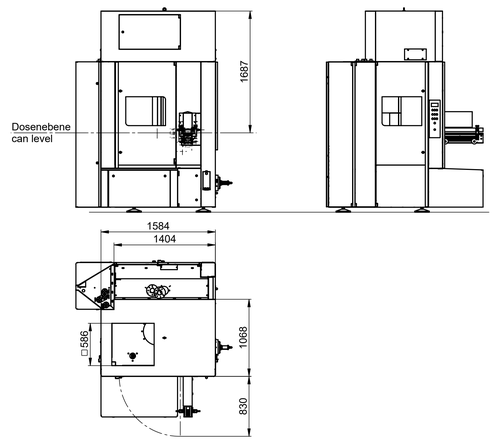

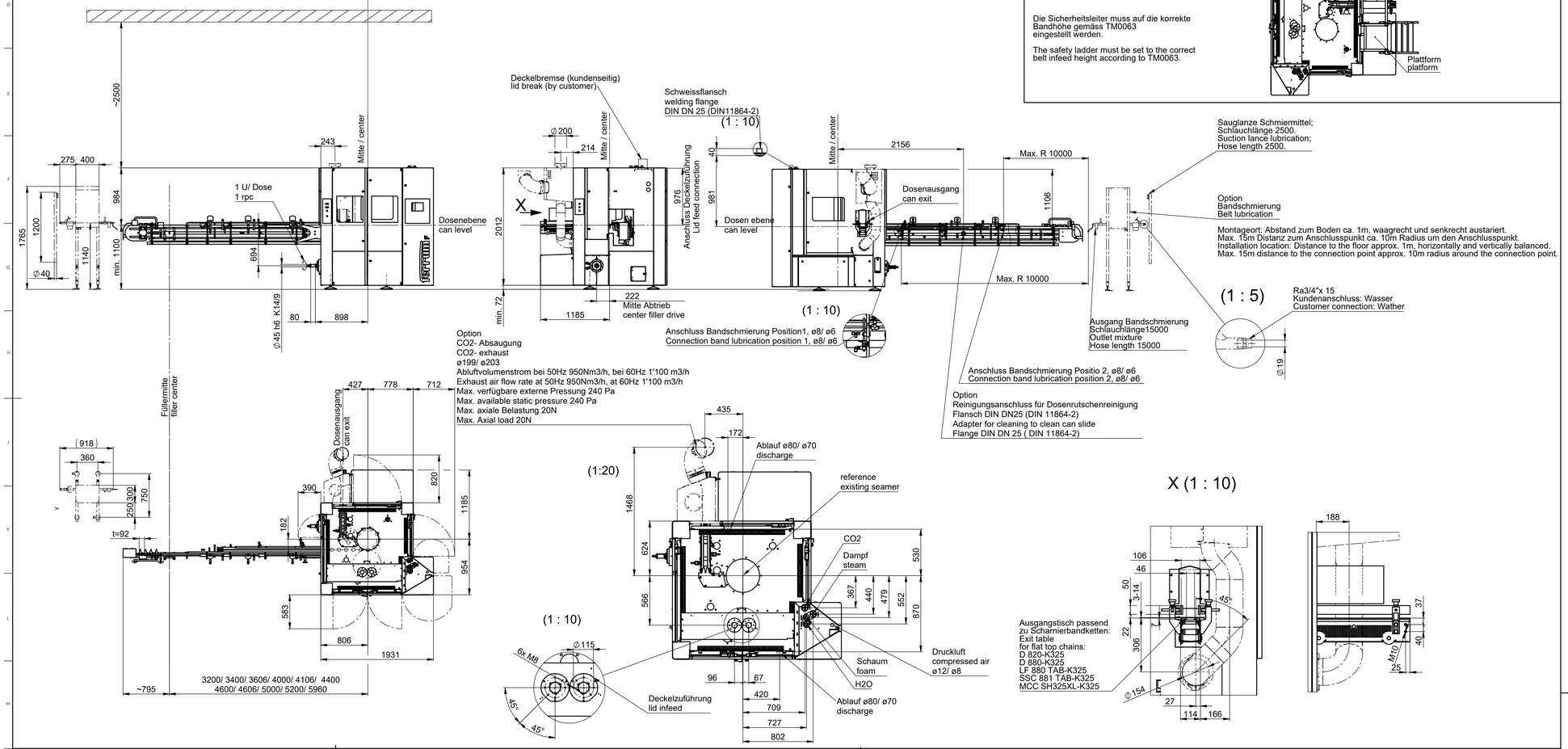

Montagehilfe für sicheren Werkzeugwechsel
Assembly help for safe tool change

B-B (1 : 20)

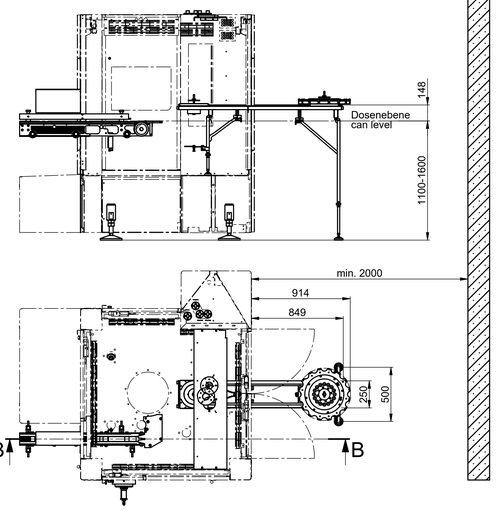

Maschinenfuss Position
Machine foot position
(Ansicht von oben)
(View from above)

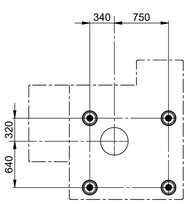

Option
Werkstattkran max. 1000kg
Workshop crane max. 1000kg

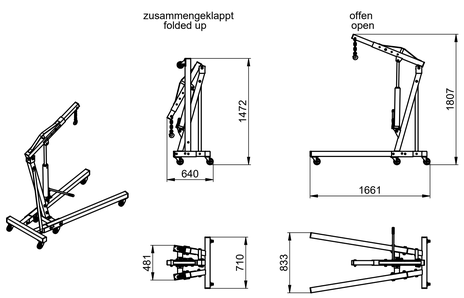

Option
Hubwagen
Lifting trolley

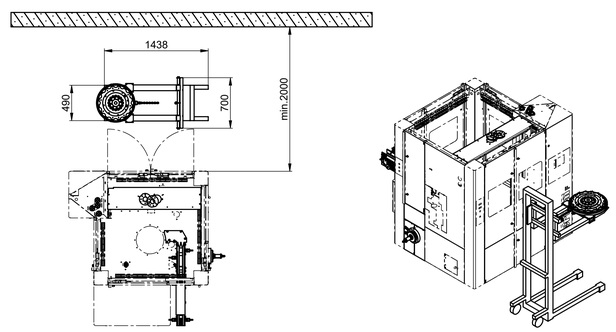

Option
Werkzeugwagen
Tooling trolley

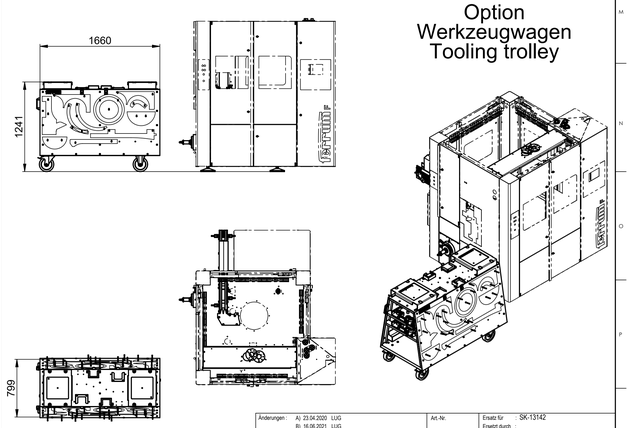

Änderungen vorbehalten!
subject to modification!

Das Urheberrecht an dieser Zeichnung und allen Beilagen verbleiben jederzeit der Firma Ferrum AG. Ohne unsere schriftliche Genehmigung dürfen sie nicht kopiert oder vervielfältigt, auch niemals dritten Personen mitgeteilt oder zugänglich gemacht werden.

A) Belastungsangaben Absaugung neu, Ansicht Montagehilfe, Hubwagen Kran neu
B) Neu Kamin bei Co2 Absaugung, FFUDachblech Türe versetzt.
C) Dosenausgang Text und Bemassung neu Detail X

Änderungen:	A) 23.04.2020 LUG B) 16.06.2021 LUG C) 15.11.2021 LUG	Art.-Nr.	Ersatz für: SK-13142 Ersetzt durch: Entstand aus: SK-13142
Dosenverschliessautomat Massbild/Layout*F12-2		Maßstab 1:30	Gezeichnet: 07.11.2019 LUG Geprüft: 05.01.2023 LUG Normgeprüft
Getränke / Beverage		FERRUM AG, CH-5102 RUPPERSWIL	0-SK-13259 C 1